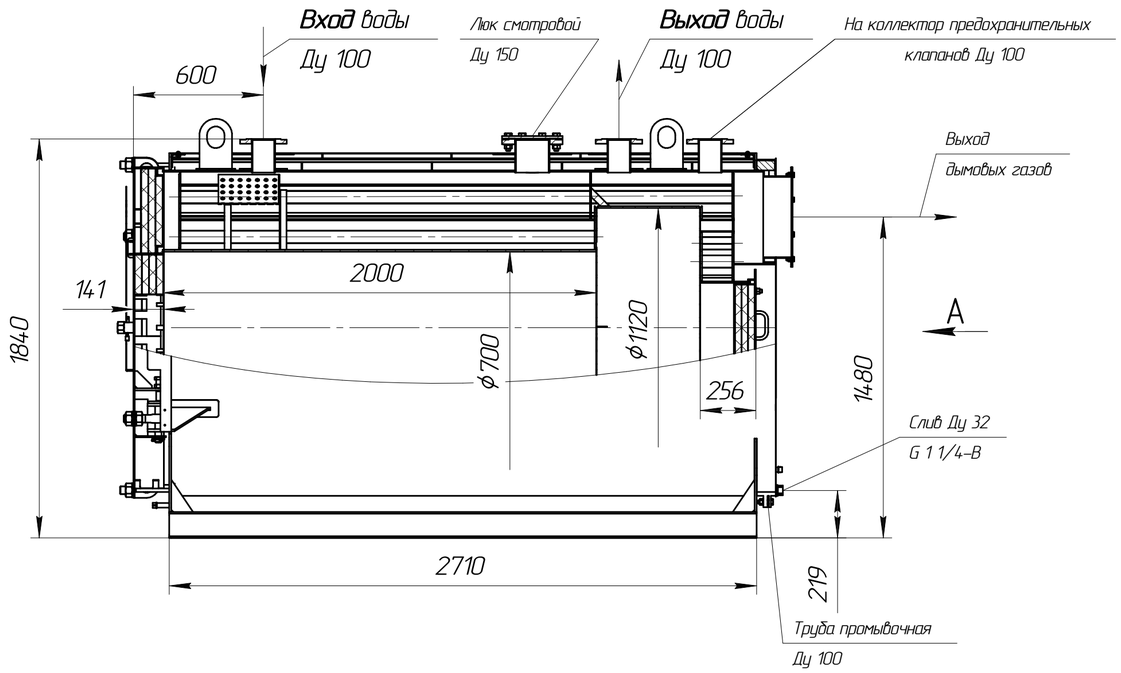

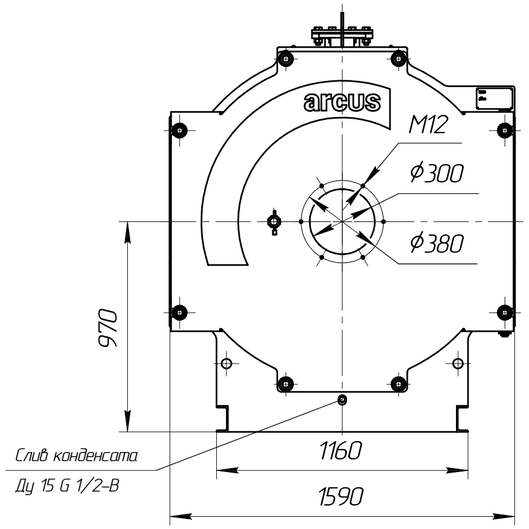

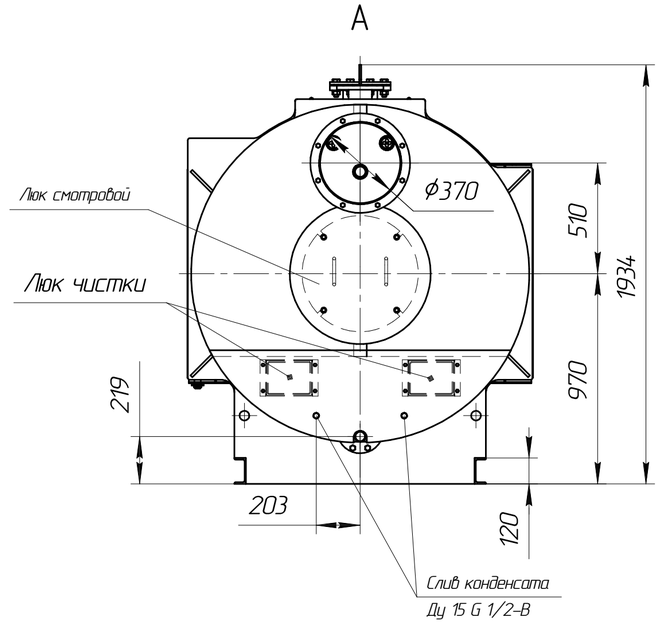

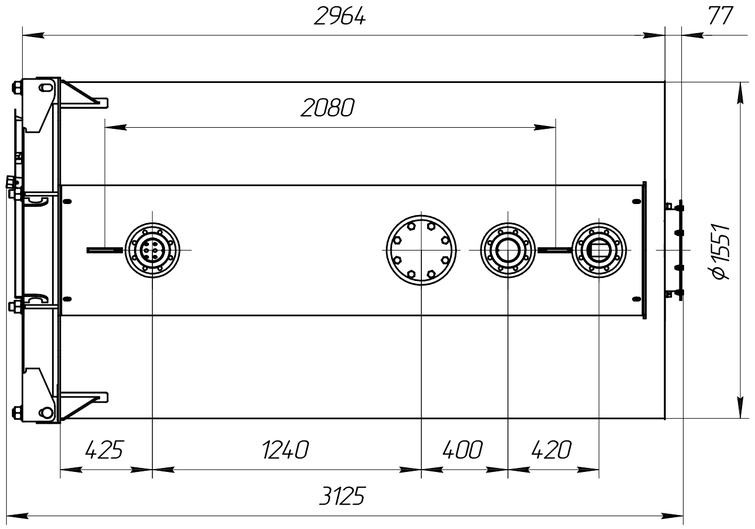

Схема строповки

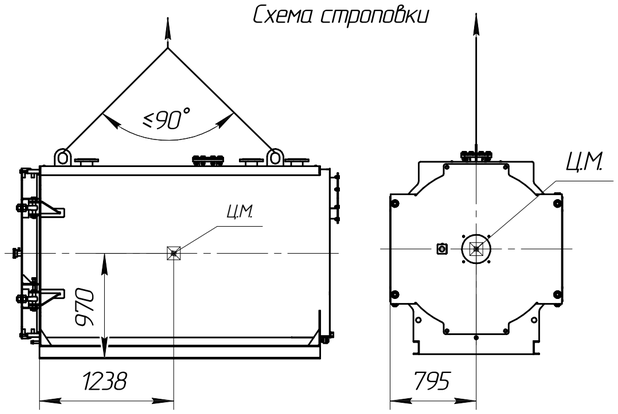

Техническая характеристика

Техническая информация является справочной. Полные и актуальные данные см. в руководстве по эксплуатации или паспорте на котел.

1. Назначение: для нагрева воды в отопительных системах.
2. Тип котла–водогрейный, стальной, жаротрубный трехходовой.

3. Теплопроизводительность, МВт:	1,25
4. Вид топлива:–природный газ	
5. Средний эксплуатационный КПД, %, – природный газ	94
6. Расход топлива, $м^3/ч$	14.7
7. Температура нагрева воды, °С, не более	115
8. Рабочее давление воды на выходе из котла, МПа, не более	0,6
9. Водяной объём котла, $м^3$	2,22
10. Расход воды через котел, $м^3$/час, (номин./мин.)	43/25
11. Гидравлическое сопротивление, кгс/$см^2$,не более	0,5
12. Аэродинамическое сопротивление, Па, не более	650
13. Поверхность нагрева, $м^2$	47,3
14. Габаритные размеры котла, мм	
–длина	3125
–ширина	1590
–высота	1934
15. Масса котла без воды, кг	3085

Изм.	Лист	№ докум.	Подп.	Дата				
1					Котел ARCUS IGNIS F-1250 (КВа-1,25Г) Чертеж общего вида	Лит.	Масса	Масштаб
Разраб.							3085	1:20
Пров.						Лист	Листов 1	
Т.контр.								
Н.контр.								
Утв.								

Копировал Формат А2

Перв. примен. | Справ. № | Подп. и дата | Инв. № дубл. | Взам. инв. № | Подп. и дата | Инв. № подл.